COMMUNE DE MEX

PRÉAVIS DE LA MUNICIPALITÉ AU CONSEIL GÉNÉRAL DE MEX

Préavis N° 8/ 2022

Mex, le 2 juin 2022

DEMANDE DE CRÉDIT D'INVESTISSEMENT POUR LA CONSTRUCTION DE TROIS ARRÊTS DE BUS À LA ROUTE DES ESSERTS – « HAUT ET CENTRE »

Madame la Présidente,
Mesdames les Conseillères et Messieurs les Conseillers,

1 OBJET DU PRÉAVIS

Le présent préavis a pour objectif d'obtenir un crédit de CHF 345'000.- pour la construction de trois arrêts de bus. Ces arrêts seront aménagés sur la route des Esserts.

2 PRÉAMBULE

Une nouvelle ligne de transports publics entre Bussigny et Cossonay a été mise en fonction depuis août 2021. Cette nouvelle Ligne des TL N° 58 assure également le transport des écoliers de Mex, de Vufflens-la-Ville et de Penthaz vers les collèges de Penthalaz et Cossonay.

Après divers essais, études et relevés, l'emplacement de trois arrêts de bus a été validé par la municipalité et les Transports Publics de la région lausannoise. Le bureau d'ingénieurs Gérard Chevalier SA a effectué les études d'avant-projet ainsi que les plans.

Ces arrêts seront aménagés dans le respect des lois (LHand) et directives des personnes à mobilité réduite. Ils seront soumis à l'enquête public (procédure CAMAC) dans le courant du mois de juin.

3 ASPECT TECHNIQUE

Deux arrêts : route des Esserts "Haut" (plans n°2108-1 et n°2108-2 annexés)

Ces deux arrêts seront réalisés sur le domaine public (DP 3) entre le chemin du Léman et le chemin de Sous-Valeyres. Afin de garantir un gabarit d'une largeur de 7.50m (chaussée de 4.50m et deux quais de 1.50m) un empiètement est prévu sur la parcelle n°18 dont l'objet sera régi par une servitude qui sera soumise à l'enquête publique.

Côté Nord le quai de chargement et déchargement des usagers sera raccordé au trottoir existant et du côté Sud, celui-ci sera prolongé jusqu'au début du chemin du Léman.

Principales caractéristiques des arrêts :

- dimensions des quais : longueur de 15m / largueur de 1.50m / hauteur de 16 à 22 cm ;
- création de 4 rampes d'accès, pente maximum : 6.0% ;
- renforcement de la fondation et du revêtement bitumineux de la chaussée au droit des quais, afin de limiter les déformations et l'orniérage ;
- marquage routier et signalisation verticale ;
- éclairage public (déplacement d'un luminaire et installation d'un nouveau, y compris raccord) ;
- adaptation des grilles de récupération des eaux de surface.

La largeur de la chaussée de 4,50m au droit des quais ne permet pas le croisement des véhicules lors de l'arrêt d'un bus (principe de l'arrêt bloquant).

Un arrêt : route des Esserts "Centre" (plan n°2108-3 annexé)

Un arrêt de bus direction Mex-Village (dans le sens de la descente) sera réalisé sur la route des Esserts juste avant le débouché du chemin du Trésy. Cet arrêt est situé sur le domaine public (DP 1013) et le quai de celui-ci empiétera sur la parcelle n°271 sur un largueur d'environ 50cm, qui, avec l'accord du propriétaire sera régi par une servitude qui sera soumise à l'enquête public.

Le quai de chargement et déchargement des usagers sera raccordé au trottoir existant.

Principales caractéristiques de l'arrêt :

- dimensions du quai : longueur de 15m / largueur de 1.50m / hauteur de 16 à 22 cm ;
- création de 2 rampes d'accès avec pente maximum : 6.0% ;
- renforcement de la fondation et du revêtement bitumineux de la chaussée au droit des quais, afin de limiter les déformations et l'orniérage ;
- marquage routier et signalisation verticale ;
- éclairage public (installation d'un nouveau luminaire et raccordement au réseau existant).

La largeur de la chaussée de 5m au droit des quais permet le croisement des véhicules lors de l'arrêt d'un bus.

4 COÛT DES TRAVAUX

En conformité avec la loi sur les marchés publics, un appel d'offres a été effectué auprès d'entreprises de génie civil. Le devis estimatif du coût des travaux a été établi par le bureau Gérard Chevalier SA.

Le devis des travaux basé sur les rentrées de soumissions et prix d'expériences est le suivant :

Devis estimatif des travaux en CHF

	Route des Essert Haut	Route des Essert Centre	Total CHF
Travaux génie Civil	115'000.-	85'500.-	200'500.-
Eclairage public	7'000.-	5'000.-	12'000.-
Marquages, signalisation	6'000.-	2'500.-	8'500.-
Aménagements extérieurs - paysagiste	5'000.-	1'000.-	6'000.-
Arrêts provisoires	5'000.-	5'000.-	10'000.-
Sous-total travaux (HT)	**138'000.-**	**99'000.-**	**237'000.-**
Honoraires Ing. Civil	20'000.-	14'000.-	34'000.-
Honoraires Ing. Civil (étude)	9'000.-	5'000.-	14'000.-
Honoraires géomètre, servitudes	5'000.-	3'000.-	8'000.-
Divers et imprévus 10%	13'500.-	9'500.-	26'000.-
Frais administratifs, mise à l'enquête	1'000.-	1'000.-	2'000.-
Total coût des travaux (HT)	**186'500.-**	**131'500.-**	**318'000.-**
TVA 7.7%	14'360.50	10'125.50	24'408.-
Total général des travaux (TTC)	**200'860.50**	**141'625.50**	**342'486.00**
Total général arrondi (TTC)			**345'000.00**

5 FINANCEMENT

Le montant de CHF 345'000.- sera financé par un emprunt maximum du même montant et sera amorti sur une durée de 30 ans dès le 1er janvier 2023.

S'agissant d'un investissement pour du patrimoine administratif, la durée maximum légale semble justifiée, sachant que cette ligne de bus et les aménagements nécessaires y relatifs s'inscrivent dans cette durée et bénéficiera aux générations futures.

Les charges d'intérêts de l'emprunt seront imputées dans le compte 22.322.0 « intérêt dettes à moyen et long terme »

6 CONCLUSION

En conclusion de ce qui précède, nous vous prions, Madame la Présidente, Mesdames et Messieurs, de bien vouloir prendre les décisions suivantes :

LE CONSEIL GÉNÉRAL DE MEX

- vu le préavis 8/2022 de la municipalité adopté dans sa séance du 2 juin 2022,
- ouï les rapports de la commission ad hoc et de la commission gestion-finances chargées de son étude,
- considérant que cet objet a été porté à l'ordre du jour,

Décide

- d'approuver le projet pour la construction de trois arrêts de bus à la route des Esserts "Haut et Centre" ;
- d'accorder un crédit de CHF 345'000.- à la municipalité pour la réalisation de ces travaux ;
- d'autoriser la municipalité à conclure le financement nécessaire aux meilleures conditions du marché ;
- d'amortir cet investissement sur une durée de 30 ans dès 1er janvier 2023 ;
- d'imputer les charges d'amortissement et d'intérêts dans les comptes de fonctionnement.

Pour la municipalité

Le syndic
Gregory Wyss

La secrétaire
Juliane Brandt

MUNICIPALITÉ DE MEX
LIBERTÉ ET PATRIE

Commune de Mex

Création d'un arrêt de bus - Route des Esserts "haut"

Gérard Chevalier sa
Bureau d'ingénieurs diplômés, sia
98, rue des Charpentiers CP-CH - 1110 Morges 1
Tél. +41/21 804 75 40 Fax +41/21 804 75 41
ing@chevalierse.ca www.chevalierse.ca

Coupe A-A

éch. 1:50

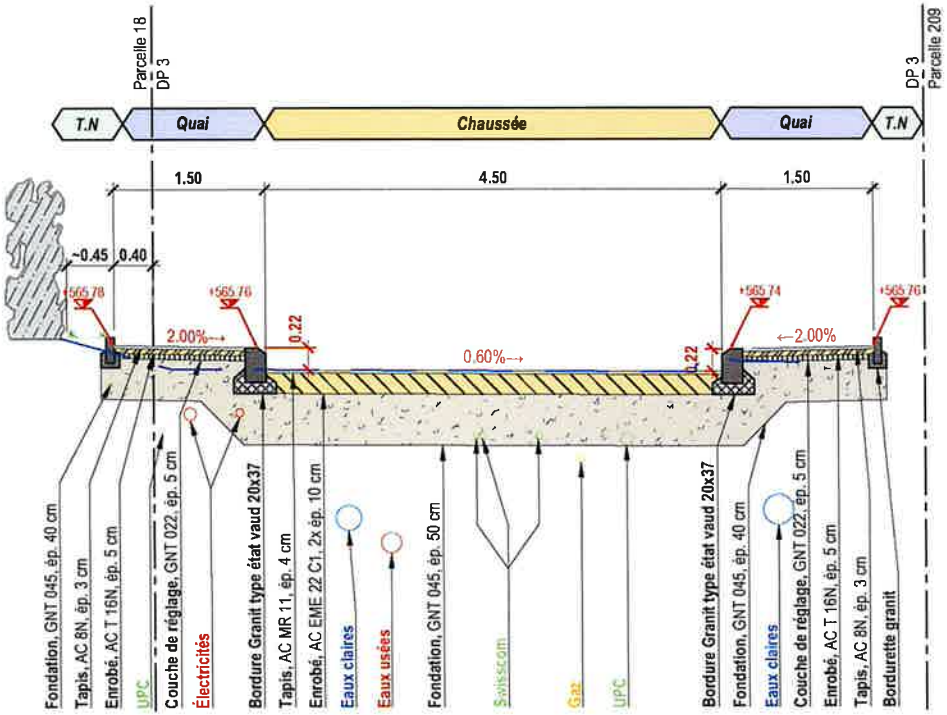

Légende:

Existant

- Chaussée
- Surface carrossable
- Trottoir
- Surface verte
- Bord de route
- Bord de route franchissable
- Bord de trottoir
- Bordurette
- Pavé
- Haie
- Luminaire
- Vanne
- Avaloir
- Niveaux existants
- Romande énergie
- Gaz
- UPC
- Swisscom
- Eau usées
- Eau claires

Projet

- Chaussée
- Trottoir
- Bord de route
- Bordurette
- Pavé
- Marquage
- Démolition
- Niveaux projet
- Eclairage public / Luminaire
- Luminaire à supprimer
- Emprise

Date	Dessin	Contr.
17.05.2021	SS	LC
N° 2108-2		

Commune de Mex

Création d'un arrêt de bus - Route des Esserts "centre"

Gérard Chevalier sa
Bureau d'ingénieurs diplomés, sia
35, rue des Charpentiers CP - CH - 1110 Morges 1
Tél. +41/21 804 75 40 Fax +41/21 804 75 41
ingechevalier.sa.ch www.chevalier.sa.ch

Situation
éch. 1:200

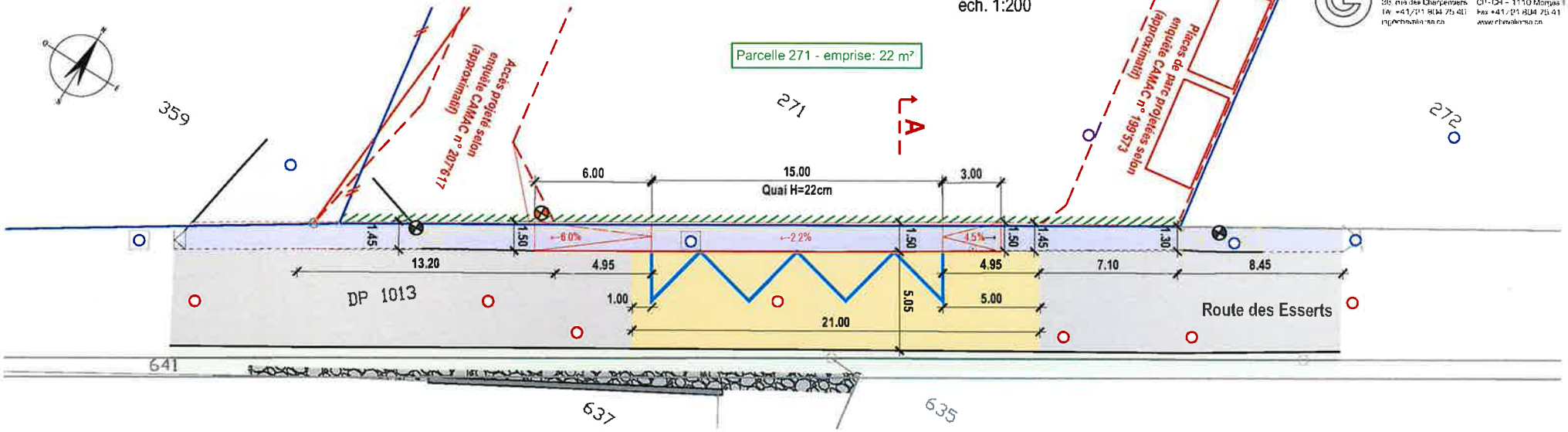

Coupe A-A
éch. 1:50

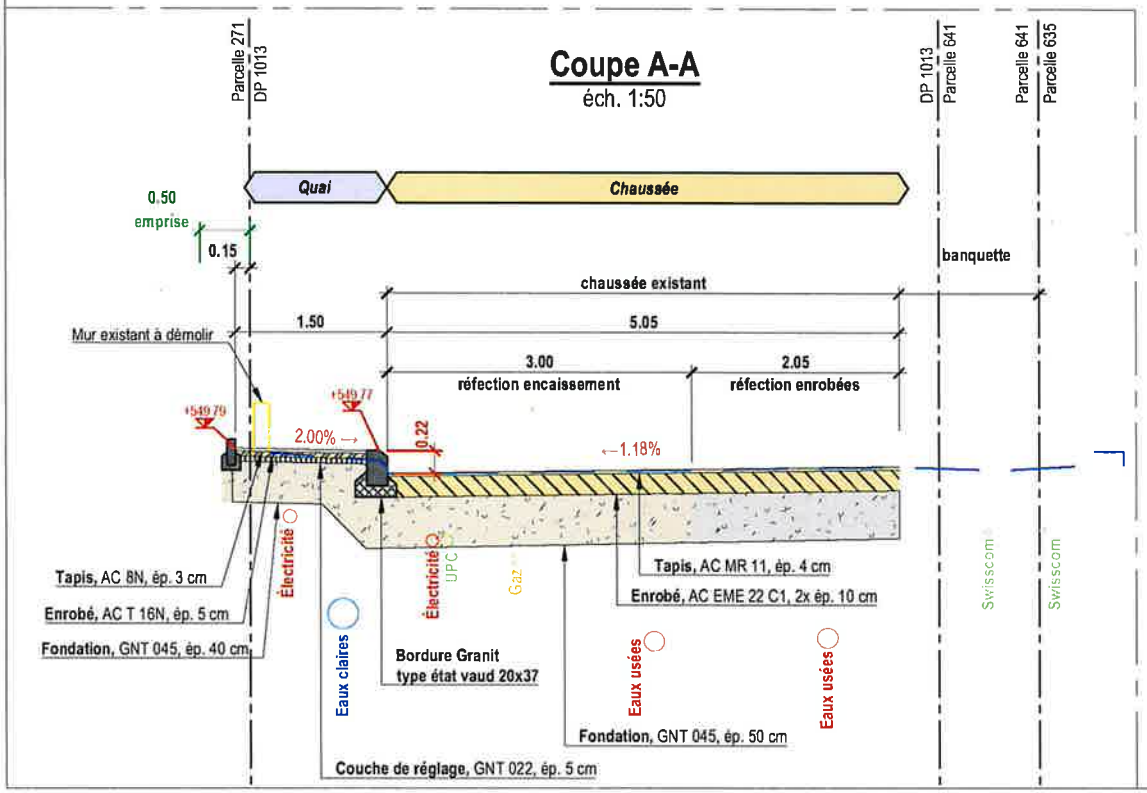

Légende:

Existant

- Chaussée
- Surface carrossable
- Trottoir
- Surface verte
- Bord de route
- Bord de route franchissable
- Bord de trottoir
- Bordurette
- Pavé
- Haie
- Luminaire
- Vanne
- Avaloir
- Niveaux existants
- Romande énergie
- Gaz
- UPC
- Swisscom
- Eau usées
- Eau claires

Projet

- Chaussée
- Trottoir
- Bord de route
- Bordurette
- Pavé
- Marquage
- Démolition
- Niveaux projet
- Eclairage public / Luminaire
- Emprise

Date	Dessin	Contr.
17.05.2021	SS	LC
N° 2108-3		

Commune de Mex

Création d'un arrêt de bus - Route des Esserts "haut"

Gérard Chevalier sa
Bureau d'ingénieurs diplômés, sia
26, rue des Charpentiers CP - CH - 1110 Morges 1
Tél. +41/21 804 75 40 Fax +41/21 804 75 41
ing@chevalier-sa.ch www.chevalier-sa.ch

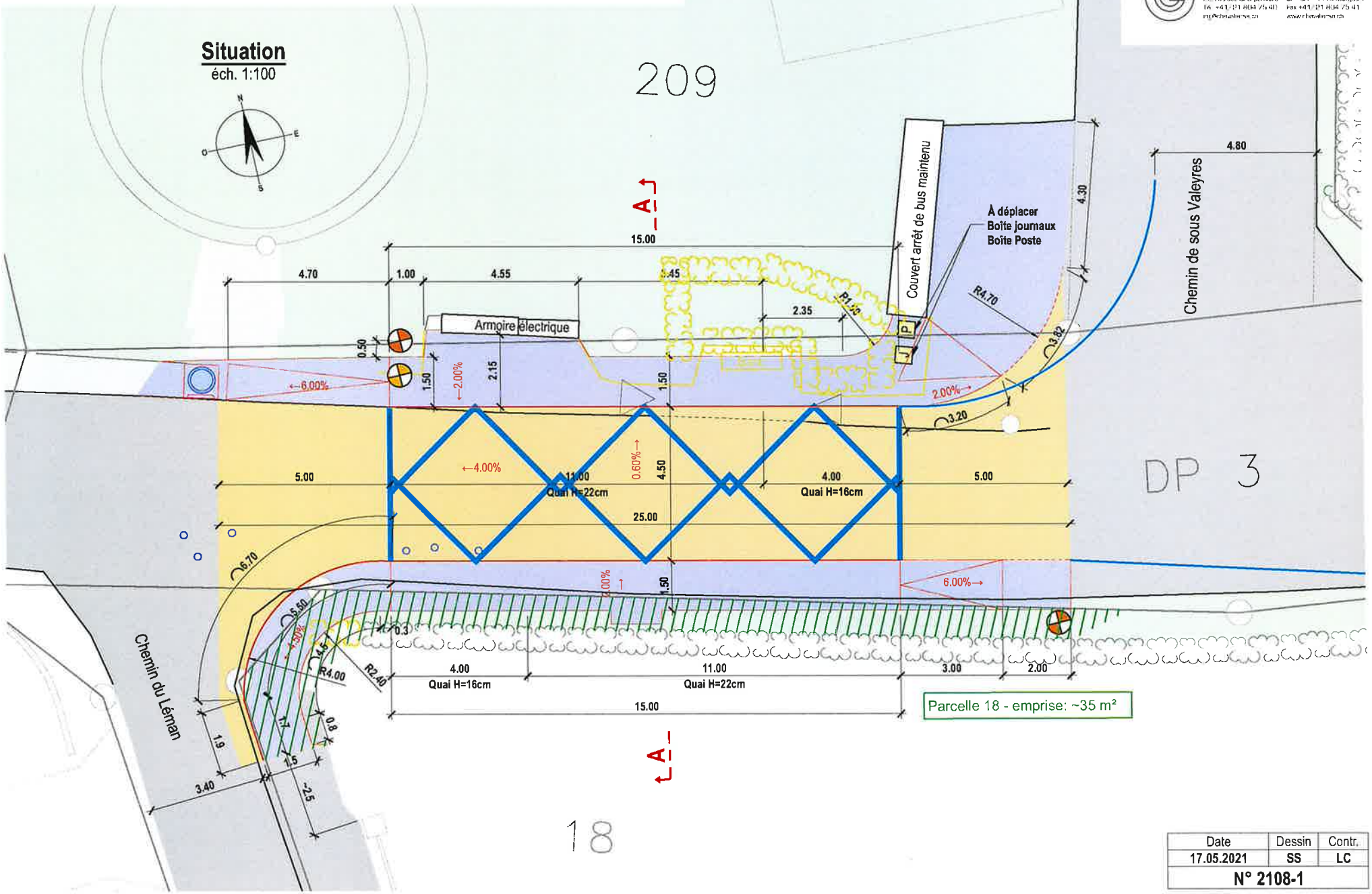

Date	Dessin	Contr.
17.05.2021	SS	LC
N° 2108-1		